● VD シリーズ（深形）

❒ 特長

- ✓ 平面と曲面のあるワークを垂直、水平に移送
- ✓ 滑らず強力に吸着移送
- ✓ 揺らさずワークの移送

▶ アプリケーション

- 鉄板（平面および角のある鉄板）、ダンボール、合板、自動車ドア・ルーフ、板金、家電製品、電子製品、ブラウン管

品番表示

VD50　PU　-　18F

①　②　③

①	パッド径	
	VD30	- Ø30
	VD40	- Ø40
•	**VD50**	- Ø50
	VD60	- Ø60
	VD70	- Ø70 *
	VD85	- Ø85
	VD85X	- Ø85
	VD90F	- Ø90 *

*ポリウレタンのみ使用

②	材質	
	N	- NBR
	S	- シリコン
	WS	- 白シリコン
	HS	- 耐熱シリコン
	CS	- 導電性特殊材料
	U	- ウレタン
	A	- 吸着痕防止
•	**PU**	- ポリウレタン *

*VD30、VD40、VD50、VD60、VD70、VD90F のみ

③	ネジ径	
	M8M	- M8XP1.25 オネジ (VD30、VD40、VD50、VD60、VD70、VD85)
	M10M	- M10XP1.5 オネジ (VD30、VD40、VD50、VD60、VD70、VD85)
•	**18F**	- G1/8" メネジ (VD30、VD40、VD50、VD60、VD70、VD85、VD90F)
	14F	- G1/4" メネジ (VD90F)
	38F	- G3/8" メネジ (VD90F)
	12F	- G1/2" メネジ (VD85、VD90F)
	H19	- Ø19 (VD90F)

アクセサリー品番

レベルスプリング　（167 ページ参照）		ボールジョイント　（182 ページ参照）
品番	ストローク（mm）	品番
L1805M	5	BJ 18
L1808W	8	
L1810T、L1810TS、L1810TSE	10	
L1815T、L1815	15	
L1820T、L1820TS	20	
L1820TN*	20	
L1830、L1830T、L1830TS	30	
L1850、L1850T、L1850TN*	50	
L1810TS-M10F	10	–
LSM10F25T18	16	
LM1030TS	30	
L1850TS-M10F	50	
L1230、L1230T	30	BJ12
L1250、L1250T	50	

＊ボールジョイントと同時使用不可

製品仕様は予告なく変更されることがあります。

真空度別 最大搬送力

品番	パッド容積 (cm³)	垂直搬送力 (kg)			水平搬送力 (kg)		
		−20 kPa	−60 kPa	−90 kPa	−20 kPa	−60 kPa	−90 kPa
VD30	4.5	1.22	2.55	3.06	0.73	1.53	1.83
VD40	7	2.04	3.97	5.0	1.22	2.38	3.00
VD50	13.5	3.57	7.44	9.38	2.14	4.46	5.62
VD60	22	5.50	14	18.5	3.3	8.4	11.1
VD70	38	7.15	18.8	24.9	4.2	11.6	16.2
VD85	60	10	28	39	6.0	16.8	23.4
VD85X	68	10	28	39	6.0	16.8	23.4
VD90F	56	9.25	24.36	32.17	7.97	14.42	18.15

寸法

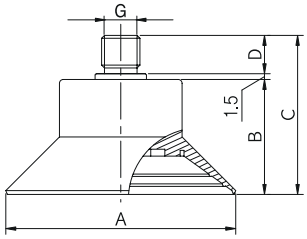

◀ オネジ

品番	A	B	C	D	G
VD30	30	25	35	10	M8xP1.25・M10xP1.5
VD40	40	25	35	10	M8xP1.25・M10xP1.5
VD50	50	25	35	10	M8xP1.25・M10xP1.5
VD60	61	30	41.5	10	M8xP1.25・M10xP1.5
VD70	72	30	41.5	10	M8xP1.25・M10xP1.5
VD85	85	28.5	38.5	10	M8xP1.25・M10xP1.5

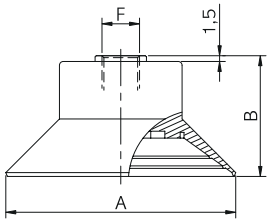

◀ メネジ

品番	A	B	F
VD30	30	25	G1/8″
VD40	40	25	G1/8″
VD50	50	25	G1/8″
VD60	61	30	G1/8″
VD70	72	30	G1/8″

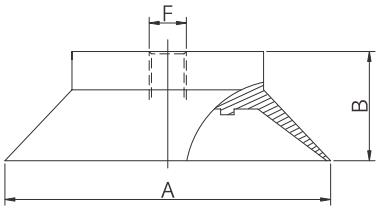

▲ VD 85

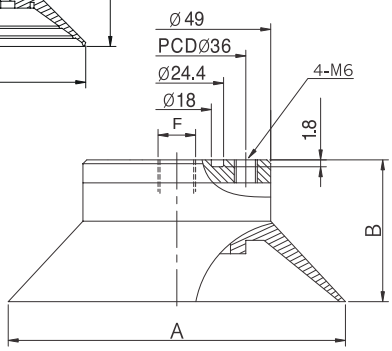

▲ VD 85X

◀ メネジ

品番	A	B	F
VD85	85	28.5	G1/8″、G1/2″
VD85X	88	37	G1/8″

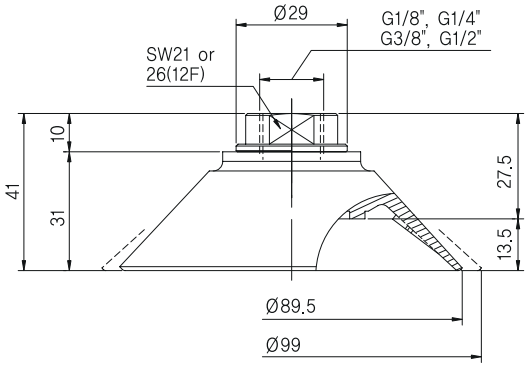

▲ VD90F－18F、14F、38F、12F

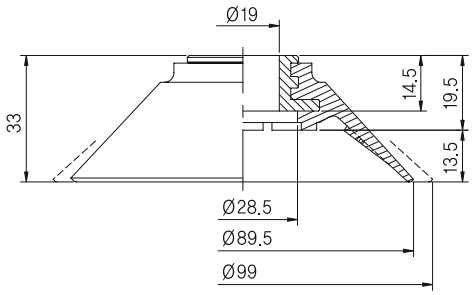

▲ VD90F－H19

[単位 : mm]